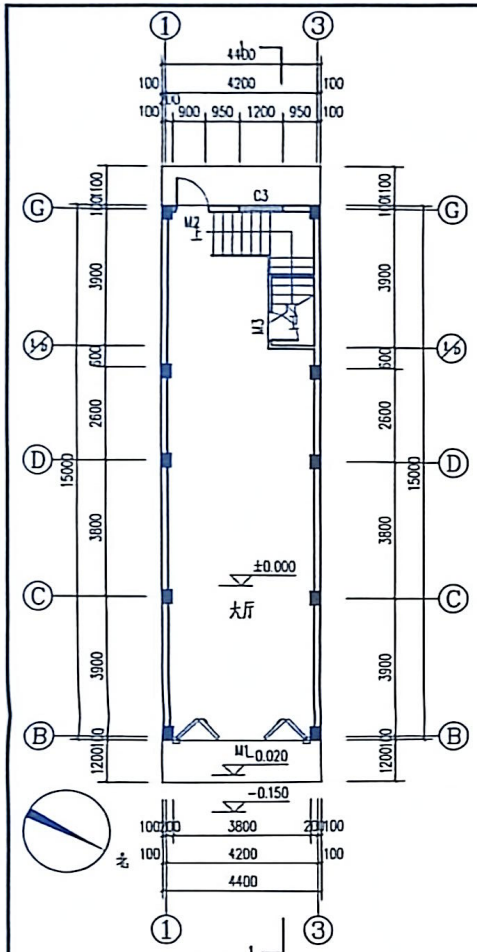

一层平面图 1:100

注：本层建筑面积为66.00m²，总建筑面积为286.76m²。

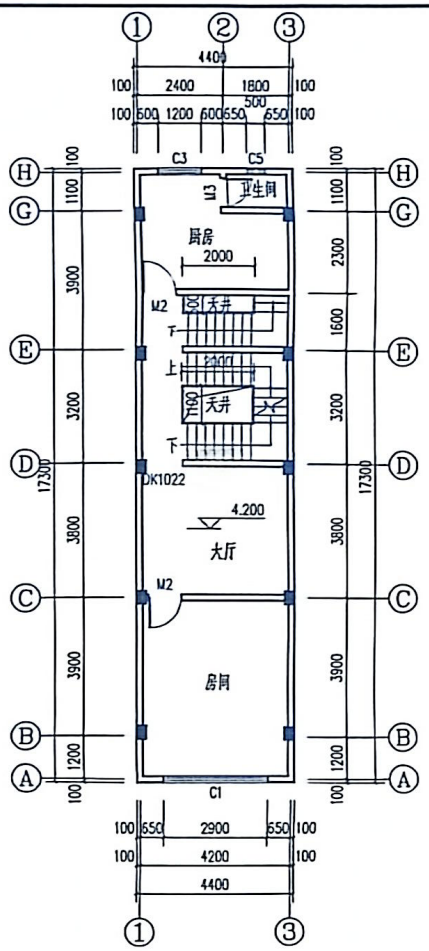

二层平面图 1:100

注：本层建筑面积为72.92m²。

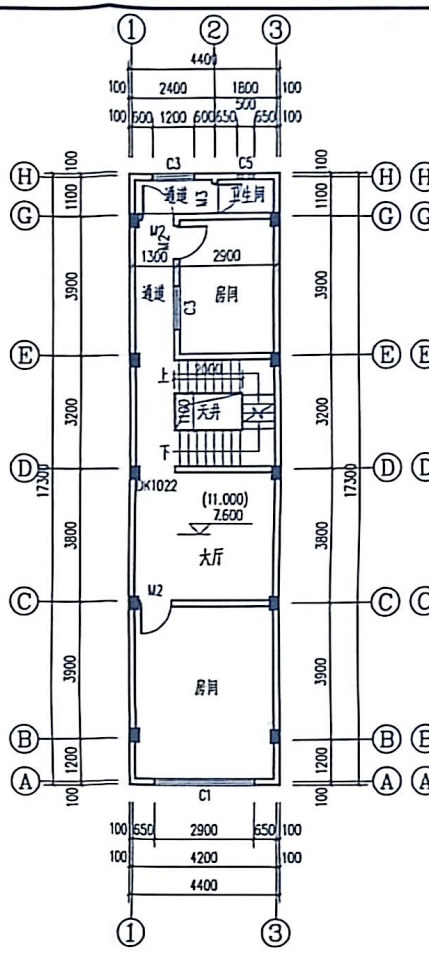

三~四层平面图 1:100

注：每层建筑面积为73.92m²/层。

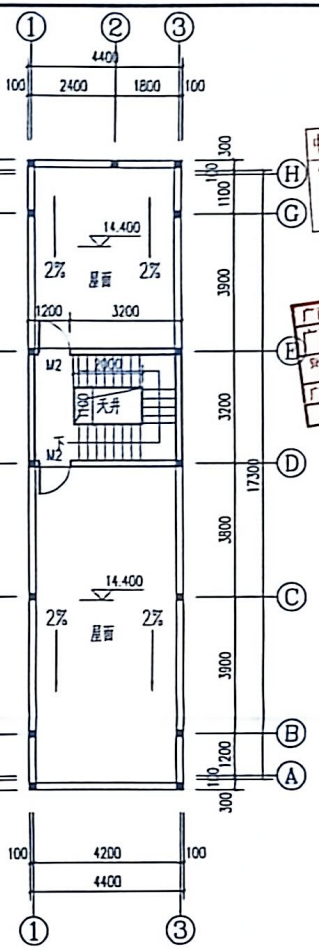

屋面平面图 1:100

注：本层建筑高度为2.0米，不算建筑面积。

建筑说明：

1、此私人建房为已建房屋，经计算论证现有房屋基础和质量能满足相关规范要求，特此说明。

2、本图纸现为私人住宅报建图，建筑层数为四层，混合结构。

3、一层高度为4.2m，二~四层高度为3.4m/层，梯间屋面高度为2.0m。

4、一层建筑面积为66.00平方米，二层建筑面积为72.92平方米，三~四层建筑面积为73.92平方米/层，总建筑面积为286.76平方米。

5、本住宅图纸自取得报建审批手续之日起，施工有效期为一年。

防雷说明：

1. 屋顶防雷带为φ10镀锌圆钢。
2. 在天面立一根3米避雷针。
3. 引下线为φ12镀锌圆钢与屋面避雷针连接。
4. 做一人工地极，阻值≤10欧姆。

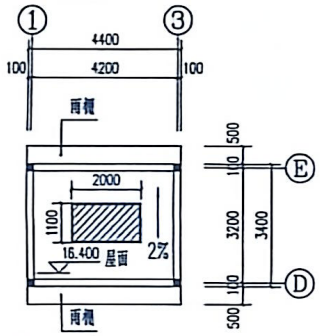

梯间屋面平面图 1:100

会签

建筑专业负责人		
结构专业负责人		
给排水专业负责人		
暖通专业负责人		

中华人民共和国大学毕业证书

姓名：倪翔宇

注册证书编号：B2215-3001

有效期：至2027年12月

出图章：SEAL OF DRAWING ISSUE

广西壮族自治区工程勘察设计出图专用章

广西金格瑞建设集团有限公司(4)

安全许可证：A245017159

广西壮族自治区住房和城乡建设厅监制

有效期至二〇二六年十二月三十一日

广西金格瑞建设集团有限公司

Guangxi JinGeRui Construction Group Co.,Ltd

建筑行业（建筑工程）乙级 证号：A245017159

风景园林工程设计专项乙级

市政行业（桥梁、隧道工程）乙级

公路行业（公路）专业乙级

工程咨询（建筑、市政公用工程）

审定人	金平祥	
项目负责人	倪翔宇	
	丁金斌	
专业负责人	倪翔宇	
审核人	黄良华	
校对人	黄良华	
设计人	周丹燕	
制图人	周丹燕	

建设单位：CLIENT

董彬湖

项目名称：PROJECT NAME

私人住宅

子项名称：SUB PROJECT

图名：DRAWING TITLE

一层平面图　屋面平面图

二~四层平面图　梯间屋面平面图

建筑、防雷说明

设计号：PROJECT No.		设计阶段：PHASE	方案图
专业：DISCIPLINE	建筑	版次：EDITION	第1版
出图日期：ISSUE DATE	2024.01	图号：DRAWING No.	JGR-01

注：本图纸未经办理相关手续不得用于施工。